Reno s9000® renovatieprofiel

serie R3

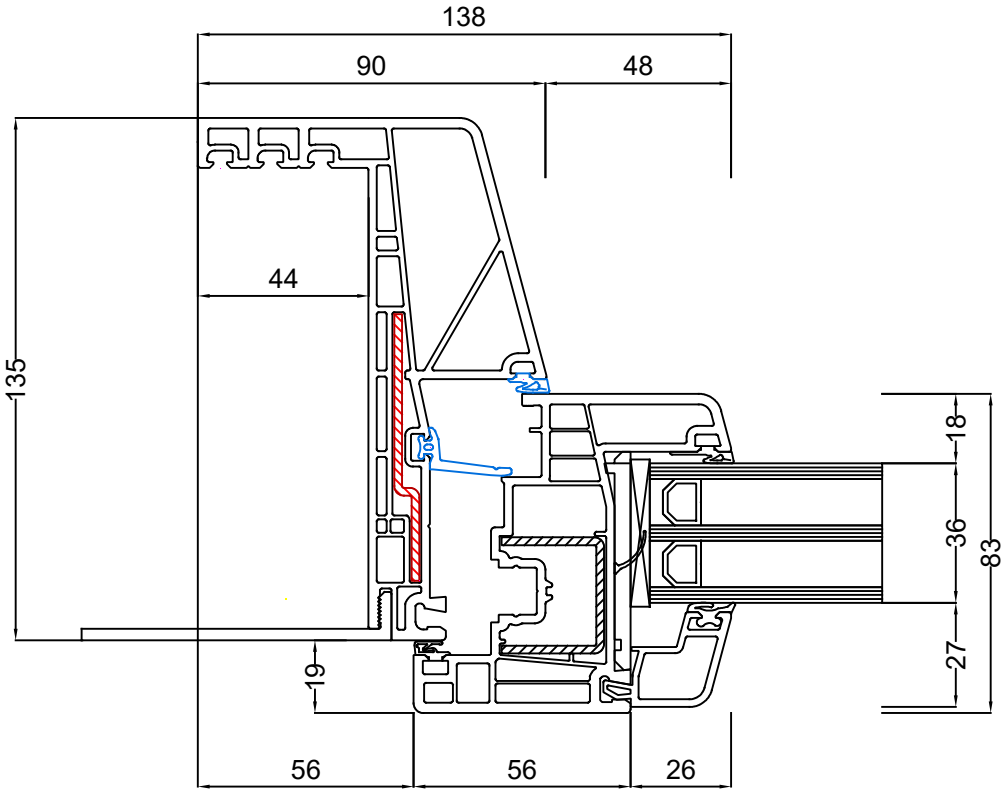

S9000.NL
Kufa Raamsystemen

Detail: R3-A01-LS

Schaal 1:2

Aan deze detailleringen kunnen geen rechten worden ontleend
Ongeautoriseerd kopiëren, openbaar maken of verspreiden van deze tekening is ten strengste verboden

Reno s9000® renovatieprofiel

serie R3

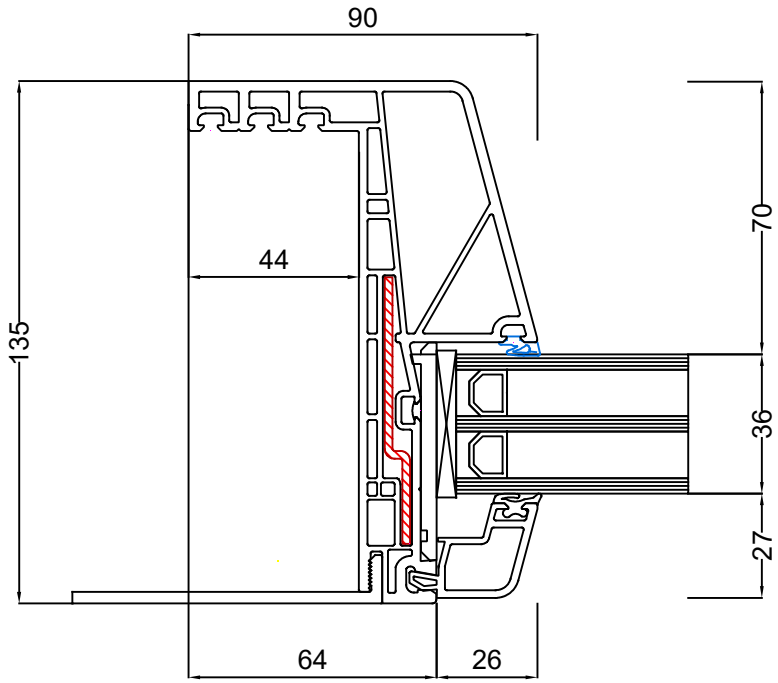

S9000.NL
Kufa Raamsystemen

Detail: R3-A02-RS

Schaal 1:2

Aan deze detailleringen kunnen geen rechten worden ontleend
Ongeautoriseerd kopiëren, openbaar maken of verspreiden van deze tekening is ten strengste verboden

Reno s9000® renovatieprofiel

serie R3

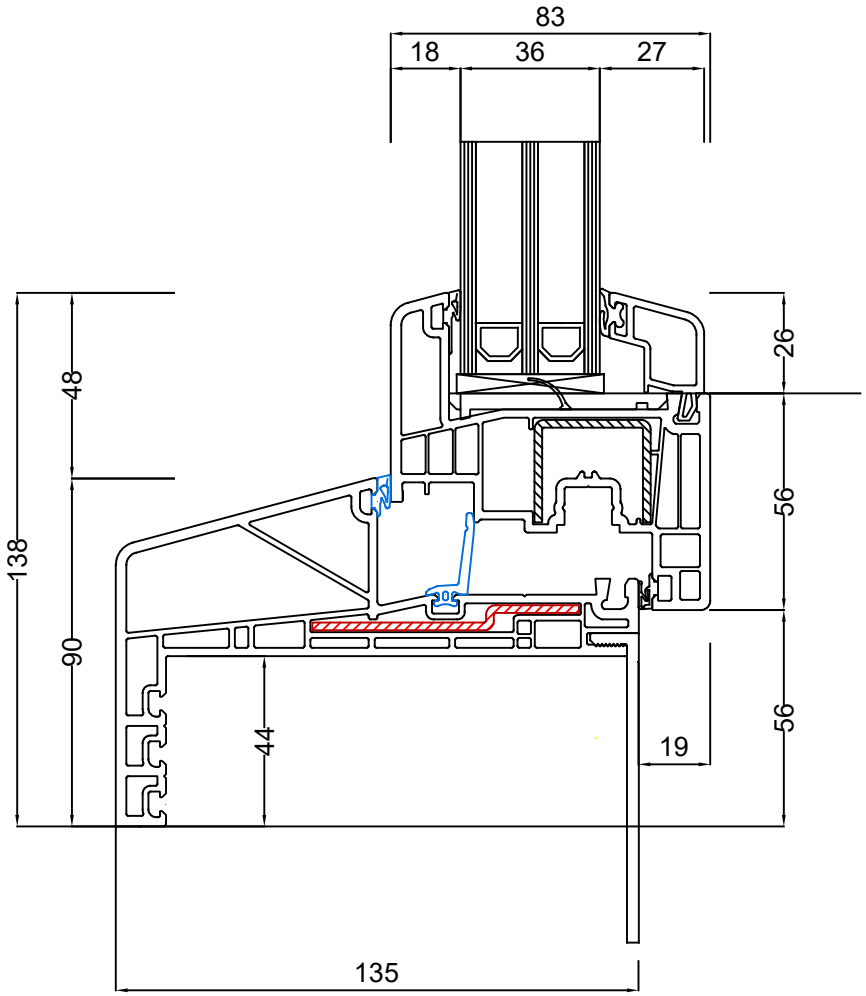

S9000.NL
Kufa Raamsystemen

Detail: R3-A03-OD

Schaal 1:2

Aan deze detailleringen kunnen geen rechten worden ontleend
Ongeautoriseerd kopiëren, openbaar maken of verspreiden van deze tekening is ten strengste verboden

Reno s9000® renovatieprofiel

serie R3

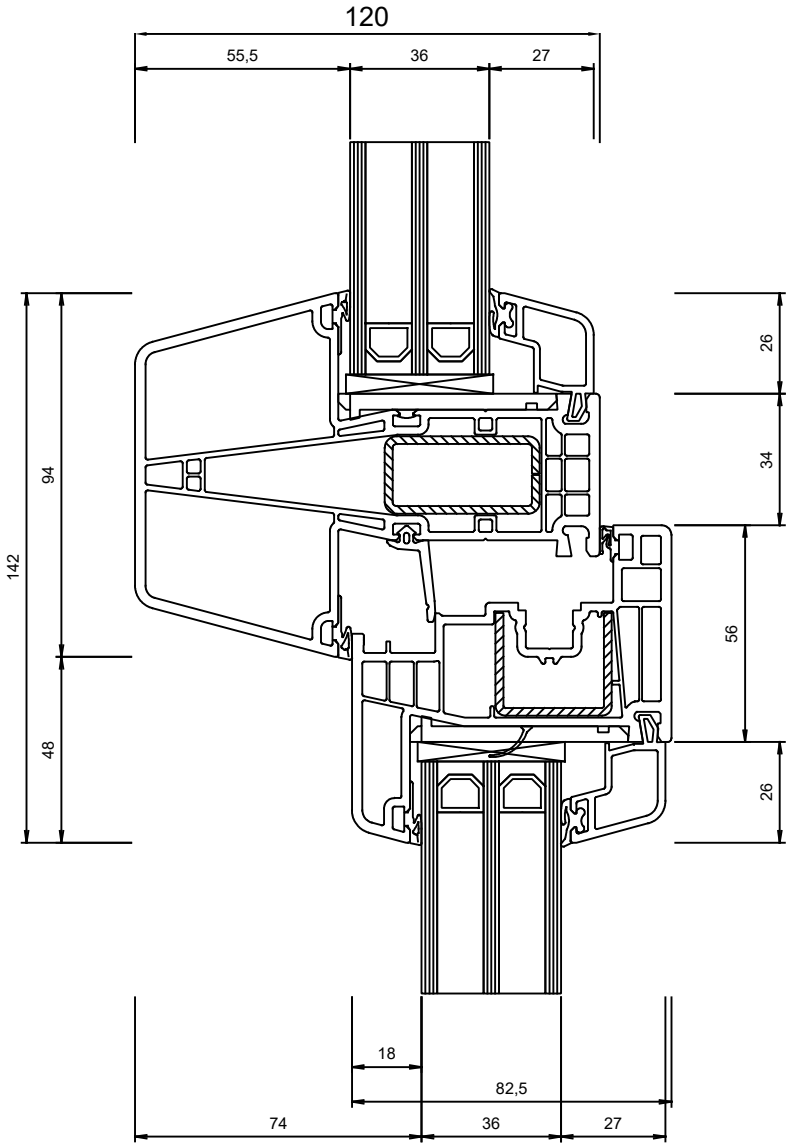

S9000.NL
Kufa Raamsystemen

Detail: R3-A04-TD

Schaal 1:2

Aan deze detailleringen kunnen geen rechten worden ontleend
Ongeautoriseerd kopiëren, openbaar maken of verspreiden van deze tekening is ten strengste verboden

Reno s9000® renovatieprofiel

serie R3

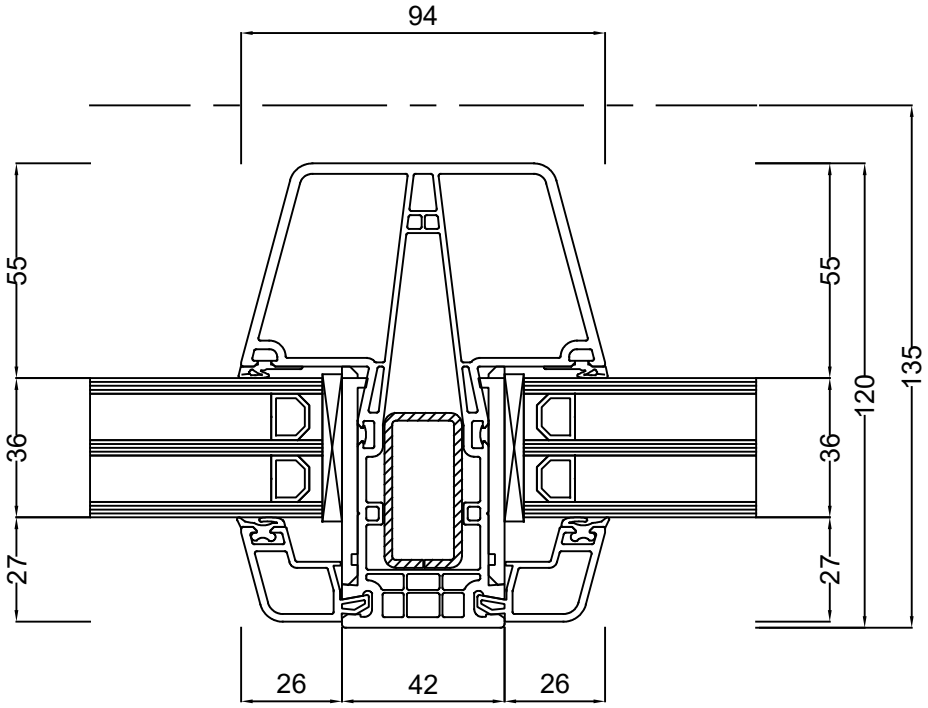

S9000.NL
Kufa Raamsystemen

Detail: R3-A05-TS

Schaal 1:2

Aan deze detailleringen kunnen geen rechten worden ontleend
Ongeautoriseerd kopiëren, openbaar maken of verspreiden van deze tekening is ten strengste verboden

Reno s9000® renovatieprofiel

serie R3

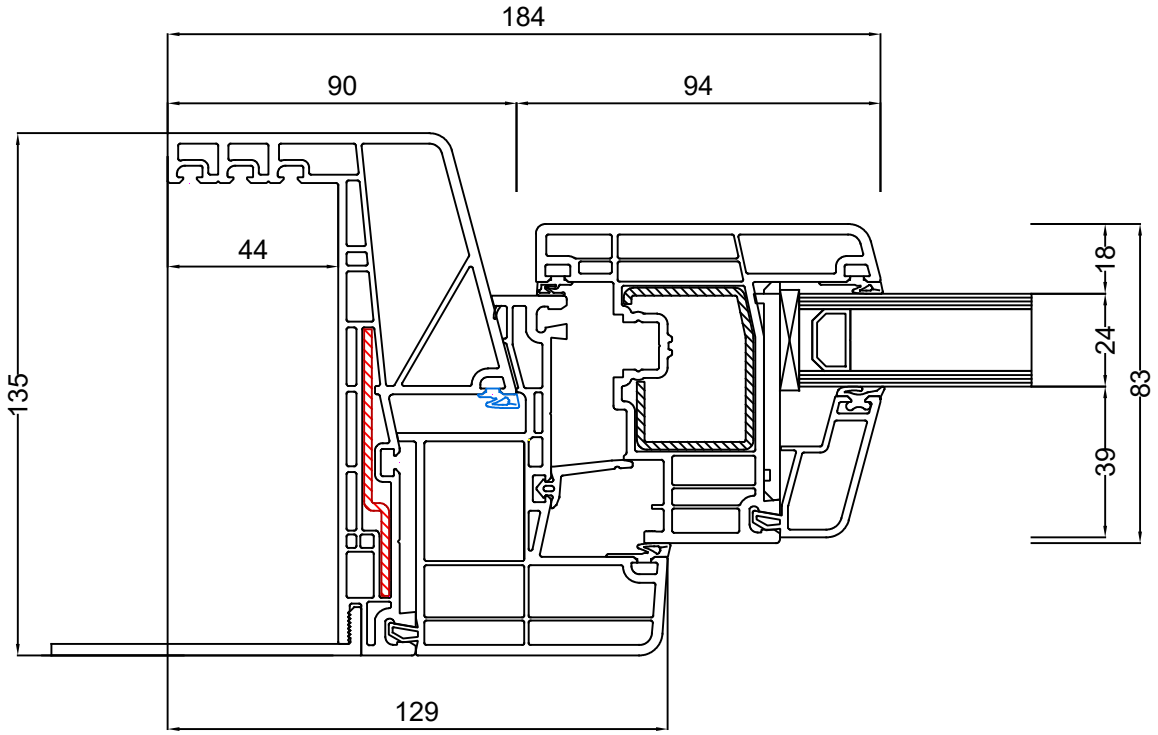

S9000.NL
Kufa Raamsystemen

Detail: R3-B01-LS

Schaal 1:2

Aan deze detailleringen kunnen geen rechten worden ontleend
Ongeautoriseerd kopiëren, openbaar maken of verspreiden van deze tekening is ten strengste verboden

Reno s9000® renovatieprofiel

serie R3

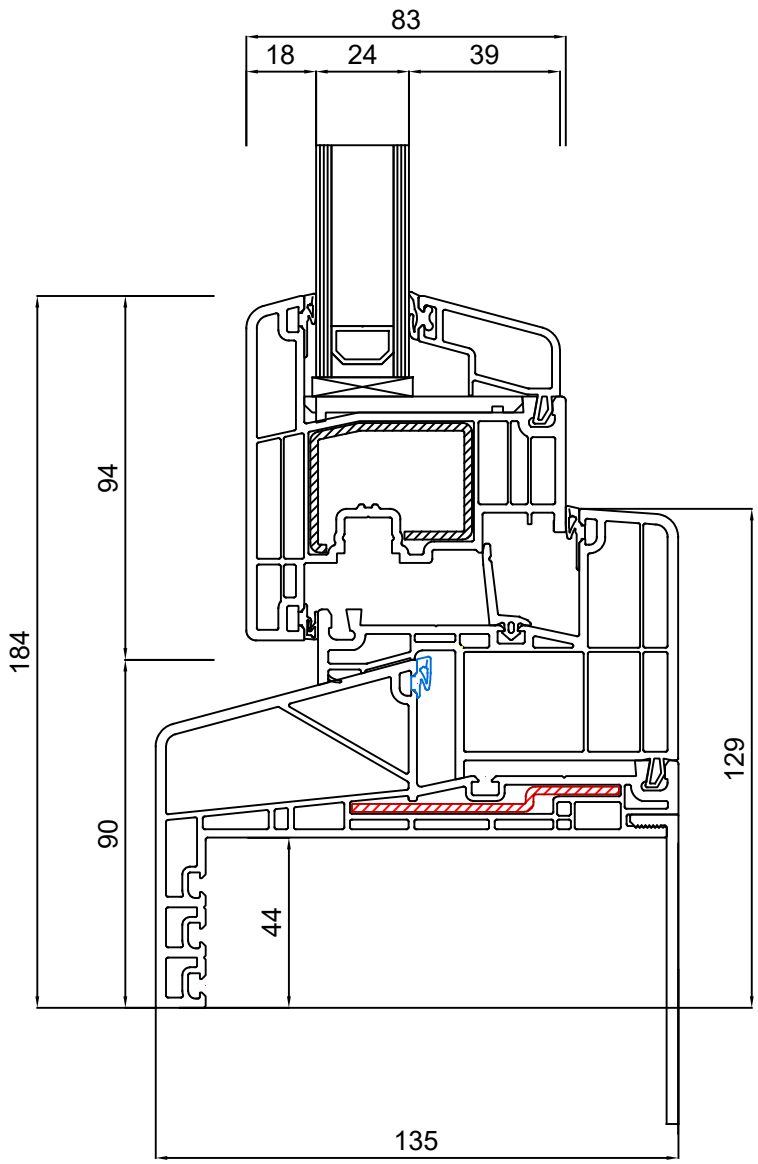

S9000.NL
Kufa Raamsystemen

Detail: R3-B03-OD

Schaal 1:2

Aan deze detailleringen kunnen geen rechten worden ontleend
Ongeautoriseerd kopiëren, openbaar maken of verspreiden van deze tekening is ten strengste verboden

Reno s9000® renovatieprofiel

serie R3

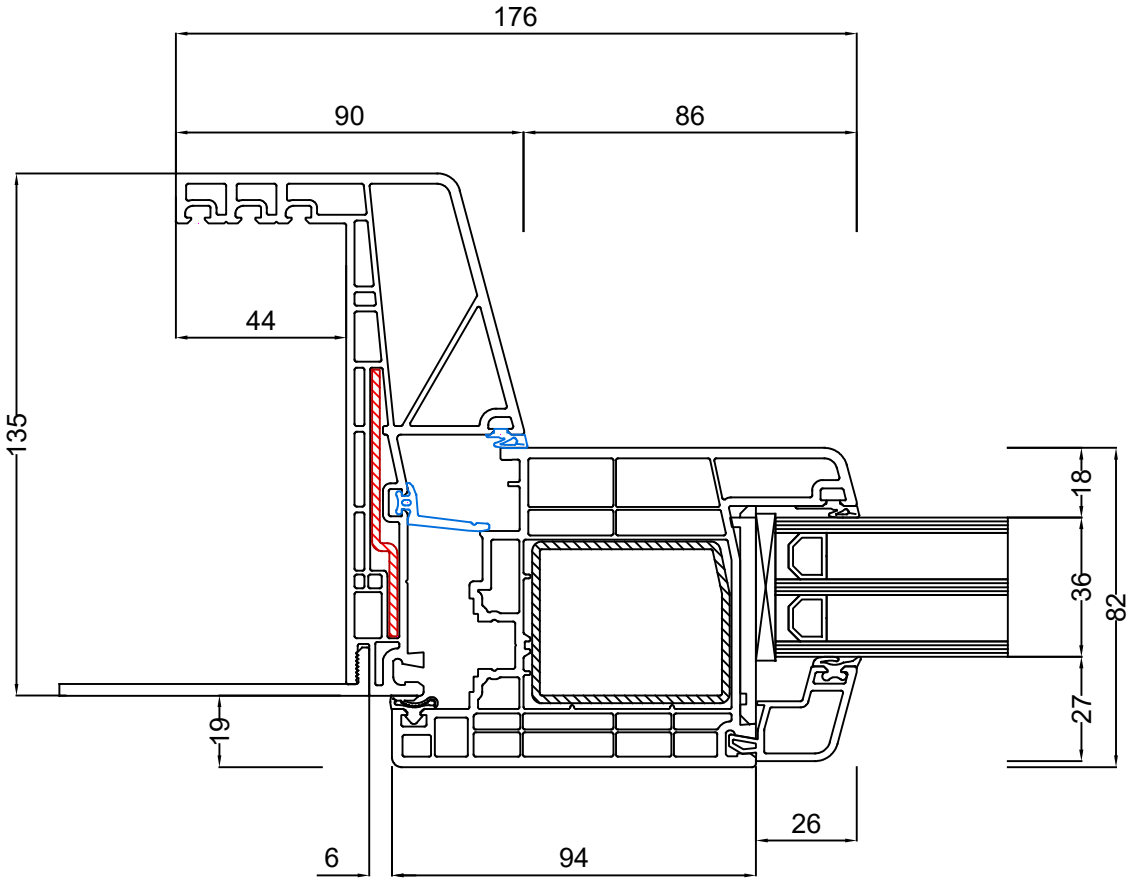

S9000.NL
Kufa Raamsystemen

Detail: R3-C01-LS

Schaal 1:2

Aan deze detailleringen kunnen geen rechten worden ontleend
Ongeautoriseerd kopiëren, openbaar maken of verspreiden van deze tekening is ten strengste verboden

Reno s9000® renovatieprofiel

serie R3

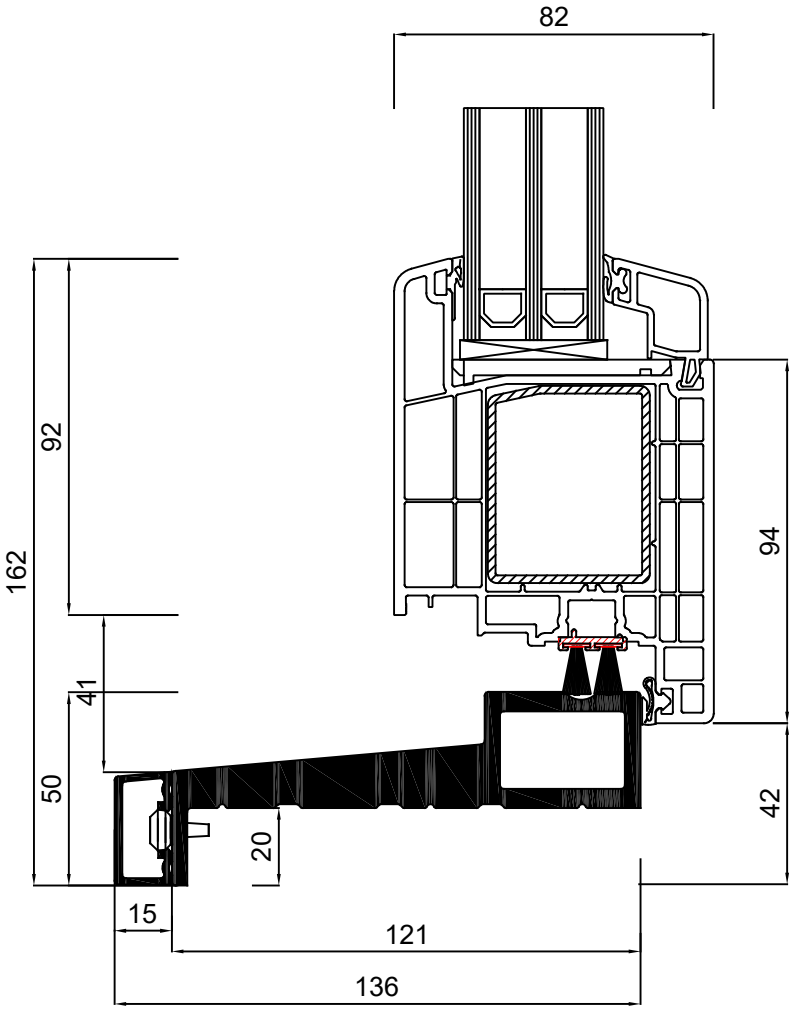

S9000.NL
Kufa Raamsystemen

Detail: R3-C02-OD ISCstone

Schaal 1:2

Aan deze detailleringen kunnen geen rechten worden ontleend
Ongeautoriseerd kopiëren, openbaar maken of verspreiden van deze tekening is ten strengste verboden

Reno s9000® renovatieprofiel

serie R3

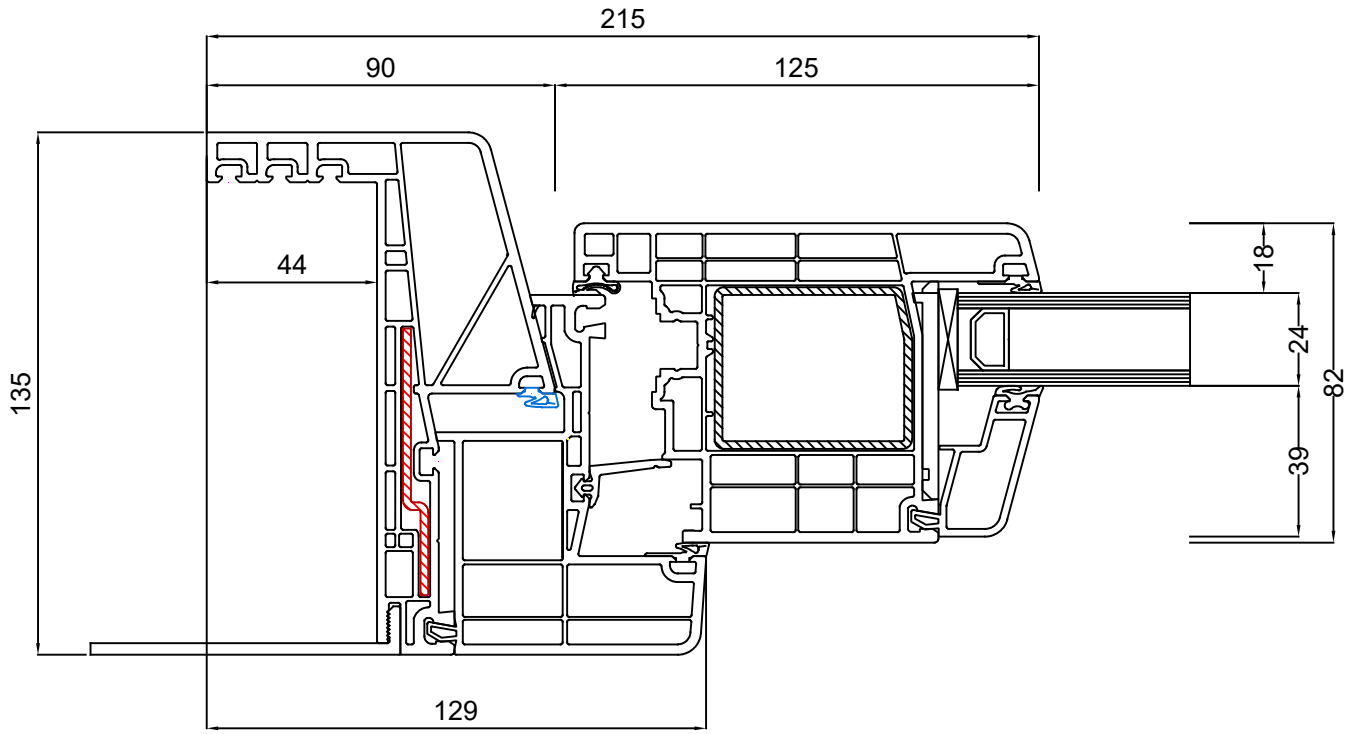

S9000.NL
Kufa Raamsystemen

Detail: R3-D01-LS

Schaal 1:2

Aan deze detailleringen kunnen geen rechten worden ontleend
Ongeautoriseerd kopiëren, openbaar maken of verspreiden van deze tekening is ten strengste verboden

Reno s9000® renovatieprofiel

serie R3

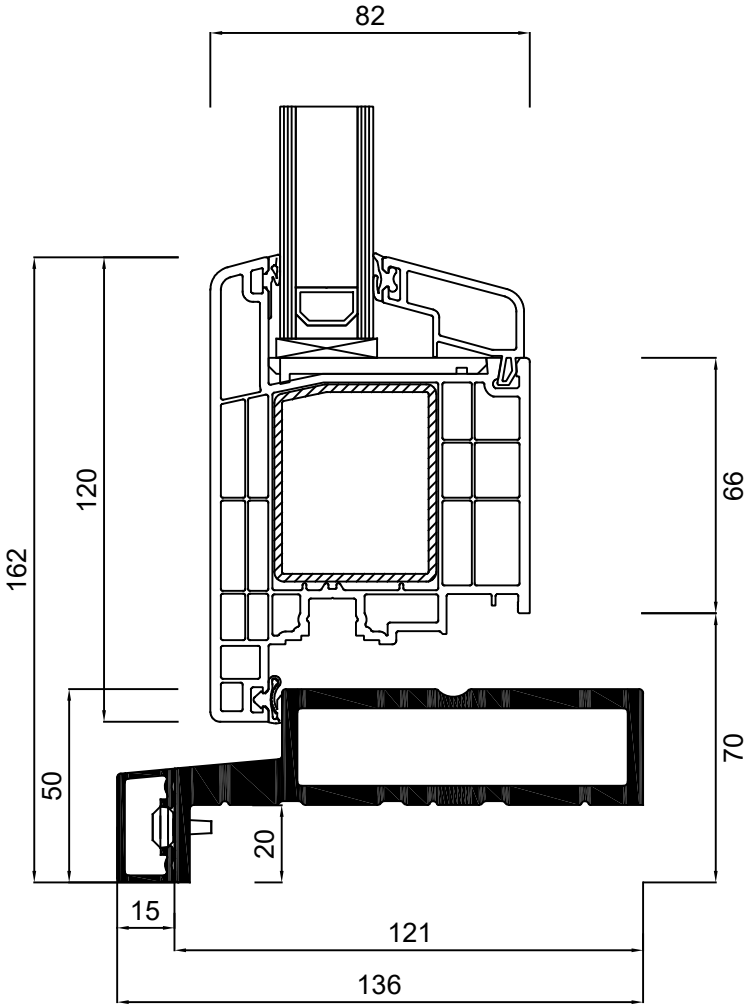

S9000.NL
Kufa Raamsystemen

Detail: R3-D02-OD ISCstone

Schaal 1:2

Aan deze detailleringen kunnen geen rechten worden ontleend
Ongeautoriseerd kopiëren, openbaar maken of verspreiden van deze tekening is ten strengste verboden